SISTEMA

RS-65 HH

Canal 16 mm

ZUTROK®
ALUMINIUM & PVC

Sistema RS-65 HH

Canal 16 mm

SECCIÓN DEL PERFIL EN 3D

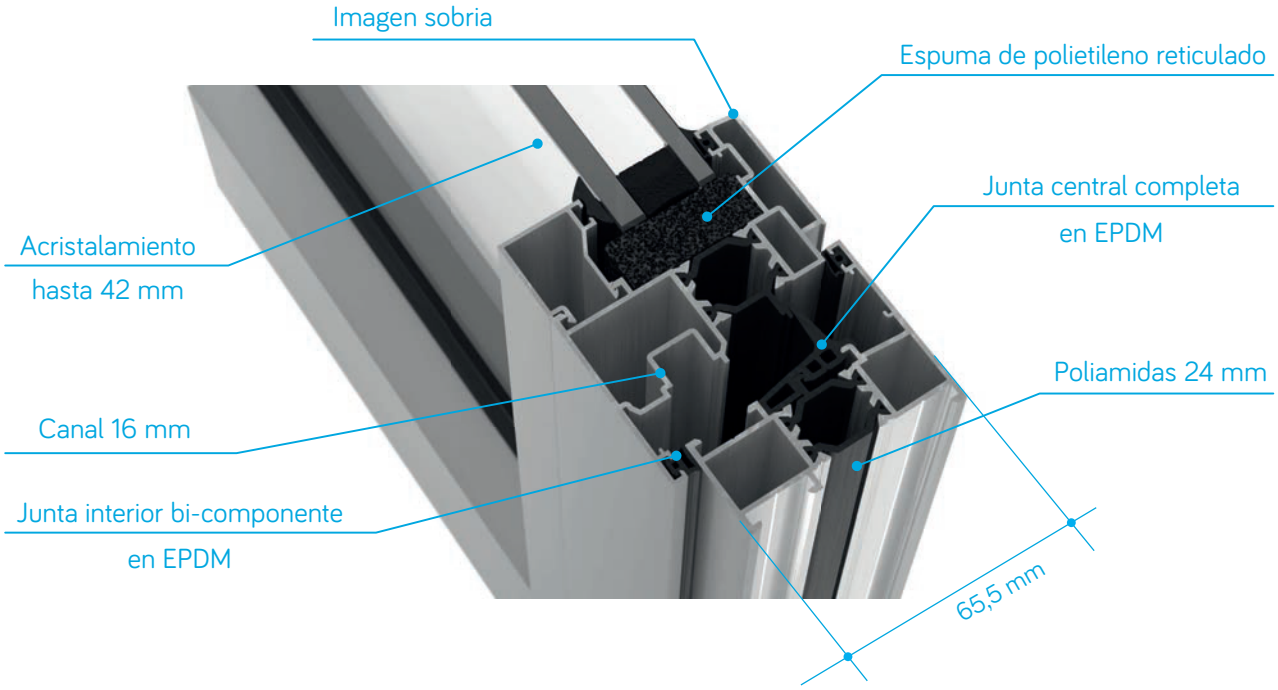

Descripción general

En los sistemas de aluminio de Exlabesa, las Series RS son las más modernas y actuales. Forman parte de la estrategia para dar respuesta a un nuevo marco normativo y a la creciente sensibilidad sobre el ahorro energético.

La RS-65 HH tiene 65 mm de profundidad en marco y cuenta con rotura de puente térmico mediante poliamidas de 24 mm. Esta barrera térmica le confiere unas propiedades muy superiores a las de una carpintería convencional.

Cuenta con Canal de 16 mm, que aporta al sistema la robustez y seguridad de su herraje. Las piezas se fijan al perfil por atornillado directo, cuenta con multitud de puntos de cierre regulables y tanto la hoja activa como la pasiva se ven reforzadas con un herraje que cubre totalmente sus canales. Es aplicable el herraje oculto tanto en practicable como en oscilo batiente.

Estética

La uniformidad estética lograda en las Series RS potencia su carácter de gama de productos. Basada en un esquema sobrio y elegante, la imagen de la carpintería instalada es discreta. Se evita el protagonismo de los elementos para lograr un resultado de conjunto integrado en la obra.

Prestaciones

Los Sistemas RS se distinguen por ser los de mayores prestaciones del mercado.

En el caso de la RS-65 HH tiene un resultado excepcional. Su "permeabilidad al aire" es Clase 4, la más alta.

El resultado alcanzado en el ensayo de "estanqueidad al agua" es de Clase E1050, lo que significa que la ventana soportó el equivalente a una tormenta con vientos de 150 km/h sin dejar pasar ni una gota de agua.

En cuanto al resultado de su "resistencia al viento", podríamos decir que no sobrepasó la deformación límite hasta presión similar a 255 km/h.

TIPOS DE APERTURA

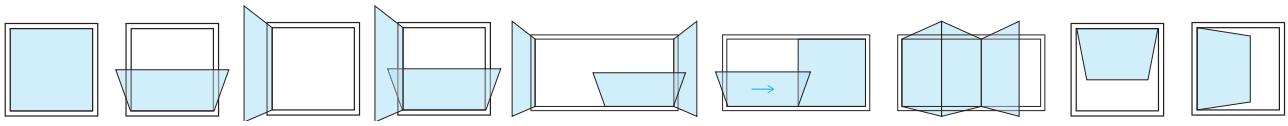

CARACTERÍSTICAS TÉCNICAS

Permeabilidad al aire*	UNE-EN 12207:2000	Clase 4
Estanqueidad al agua*	UNE-EN 12208:2000	Clase E_{750}
Resistencia a la carga del viento*	UNE-EN 12210:2000	Clase CE_{3000}
Aislamiento térmico U_w**	UNE-EN ISO 10077-1:2010	Hasta 1.2 W/m²K

* Valores pertenecientes a ventana 2 hojas de dimensiones 1230x1480 mm
**Valores pertenecientes a ventana de una hoja 1300x2300 mm

Sistema RS-65 HH

Canal 16 mm

Estética

Basada en un esquema sobrio y elegante, la imagen de la carpintería instalada es discreta. Se evita el protagonismo de los elementos para lograr un resultado de conjunto integrado en la obra.

Prestaciones

Las categorías alcanzadas en banco de ensayos son del máximo nivel:

–"Permeabilidad al aire": CLASE 4 (máximo)

–"Estanqueidad al agua": CLASE E_{750} (equivalente a tormenta de vientos de 180 km/h)

–"Resistencia al viento": CE_{3000} (equivalente a vientos de 255 km/h)

Herraje

Cuenta con Canal de 16 mm, que aporta al sistema la robustez y seguridad de su herraje. Las piezas se fijan al perfil por atornillado directo, cuenta con multitud de puntos de cierre regulables y tanto hoja activa como pasiva se ven reforzadas con un herraje que cubre totalmente sus canales. Es aplicable el herraje oculto tanto en practicable como en oscilo-batiente.

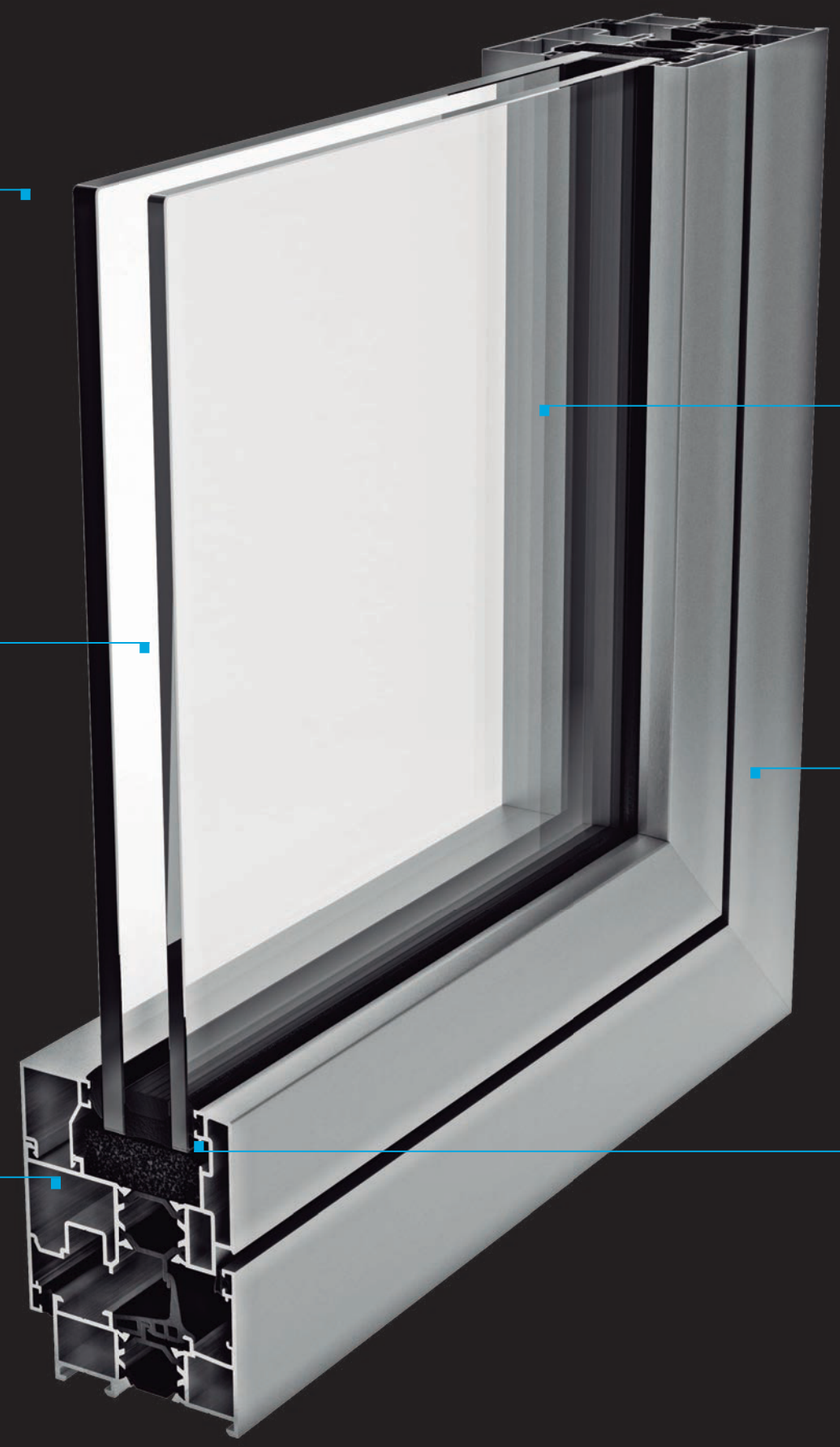

Vidrio

Su gran tamaño permite la instalación de vidrios de hasta 42 mm de espesor.

Puesta en obra

Las diferentes opciones de marcos otorgan gran versatilidad a la serie: marcos convencionales, marcos para clip y marcos con solapes.

Estanqueidad duradera

Tanto su junta central como la exterior y la interior están fabricadas en EPDM, el material con mejor test de envejecimiento. Además, la zona de contacto de la junta interior está realizada en esponja para conseguir un cierre más suave.

ZUTROK®
ALUMINIUM & PVC

Sistema RS-65 HH

Canal 16 mm

Datos técnicos

Aleación de los perfiles: EN-AW-6060 T5 EN-AW-6063 T5
Inserción del vidrio: 15 mm
Uso: Construcción de ventanas de 1 y 2 hojas practicables, oscilo-batientes, oscilo-paralelas y plegables, también aperturas exteriores y ventanas de 1 hoja proyectante
Acabados: Disponible en tratamientos superficiales como lacado, anodizado o acabado madera, con amplia gama de colores y texturas

ENSAYO	NORMA	VALOR
Permeabilidad al aire	UNE-EN 12207:2000	Clase 4
Estanqueidad al agua	UNE-EN 12208:2000	Clase E750
Resistencia a la carga de viento	UNE-EN 12210:2000	Clase E3000

Valores pertenecientes a ventana 2 hojas de dimensiones 1230x1480 mm con acristalamiento 4/22/4. Documento Nº 229170. ENSATEC S.L. Organismo Notificado Nº 1668.

ENSAYO	NORMA	VALOR
Permeabilidad al aire	UNE-EN 12207:2000	Clase 4
Estanqueidad al agua	UNE-EN 12208:2000	Clase E1050
Resistencia a la carga de viento	UNE-EN 12210:2000	Clase C4

Valores pertenecientes a ventana 2 hojas de dimensiones 1337x1635 mm con cajón de persiana y acristalamiento 4/22/4. Documento Nº 229169. ENSATEC S.L. Organismo Notificado Nº 1668.

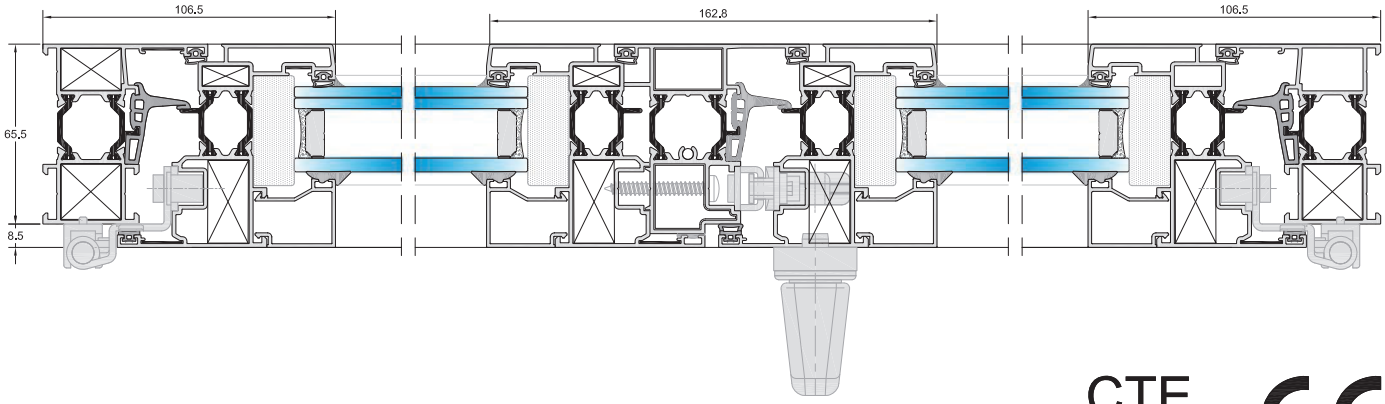

CTE
Código Técnico de la Edificación

CE

Aislamiento térmico

Transmitancia térmica normalizada carpintería
U_f = 2,7 W/m² K

Nº informe 12_00981-1, Tecnalia Research & Innovation Organismo Notificado Nº 1292.

Vidrio	5/16/4	5/16Ar/4be	6/12Ar/4be/12Ar/6be
U_g	2,8 W/m²K	1,0 W/m²K	0,7 W/m²K
U_w [1]	3,0 W/m²K	2,0 W/m²K	1,8 W/m²K
U_w [2]	3,0 W/m²K	2,0 W/m²K	1,8 W/m²K

Para una ventana practicable de 2 hojas de 1230x1480 mm. Según UNE-EN ISO 10077-1:2010.
Valores calculados para vidrios con elementos separadores aislantes.
[1] Marco y hoja normal
[2] Hojas con espuma de polietileno celular

Aislamiento acústico

Vidrio	4/22/4
Reducción acústica	36 (-2;-5) dB

Valores pertenecientes a ventana 2 hojas 1230x1480 mm con acristalamiento 4/22/4. Documento Nº 229171. ENSATEC S.L. Organismo Notificado Nº 1668.

Vidrio	4+4/10/5+5
Reducción acústica	41 (-1;-3) dB

Valores pertenecientes a ventana 2 hojas 1230x1480 mm con acristalamiento 4+4/10/5+5. Documento Nº 229172. ENSATEC S.L. Organismo Notificado Nº 1668.

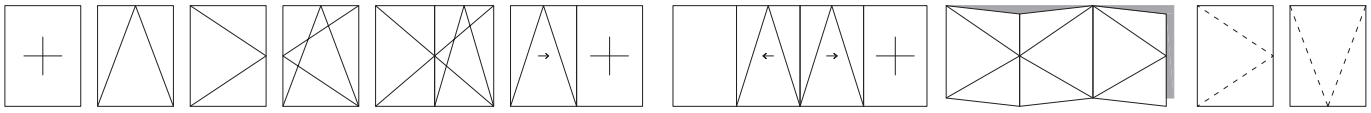

Dimensiones máximas

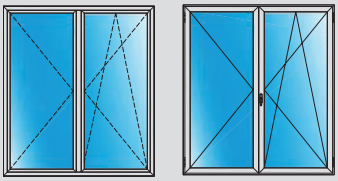

Ancho	2000 mm
Altura	2300 mm
Peso máximo/hoja	130 kg

Dimensiones máximas para balconera de 2 hojas oscilo-batiente, consultar peso y dimensiones en el resto de tipologías.

Sistema RS-65 HH

Canal 16 mm

Principales características técnicas

Sistema de carpintería con rotura de puente térmico mediante barretas de poliamida de 23,5 mm de ancho y compatible con cualquier tipo de acristalamiento hasta un máximo de 42 mm de espesor, obteniendo unas excelentes prestaciones térmicas y acústicas.
Cuenta con un diseño de líneas rectas de estilo contemporáneo acorde con las últimas tendencias arquitectónicas. Presenta diversos tipos de aperturas como practicable, oscilo-batiente, oscilo-paralela, puertas de libro, proyectante, etc.

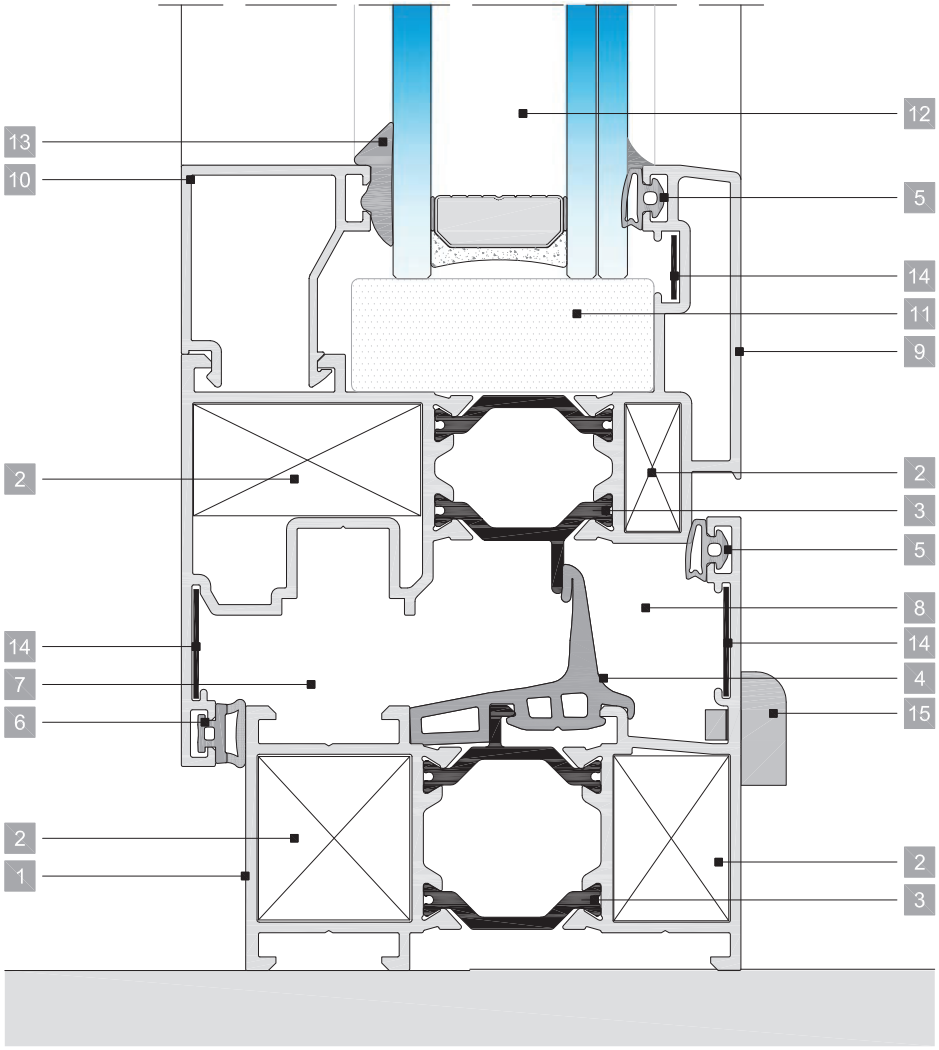

LEYENDA

1	Marco	8	Amplia cámara para evacuación de condensaciones
2	Escuadras de extrusión para unión de ingletes	9	Hoja
3	Rotura térmica con poliamida de 23.5 mm	10	Junquillos de 25 mm de altura
4	Junta central en EPDM	11	Espuma reticulada adhesiva de Polietileno Celular
5	Junta exterior de marco en EPDM	12	Amplia variedad de acristalamientos
6	Junta interior de hoja en EPDM	13	Junta interior de acristalar en EPDM
7	Accesorios de Canal 16 mm	14	Canal para escuadra de alineamiento
		15	Desagüe

IMPORTANTE

Material: Aleación de aluminio (EN-AW-6060 T5 / EN-AW-6063 T5).
Todos los accesorios y juntas son exclusivos de EXLABESA.
Las barretas de poliamida, tanto los fijos como en las aperturas, están perfectamente centradas y alineadas con la cámara de acristalamiento del vidrio.

Simbología del perfil

Referencia	Descripción	Ix cm⁴	Wxx cm³	Iy cm⁴	Wyy cm³	Kg/m	Perímetro
PT-6520	Hoja recta	37,83	9,88	16,15	3,86	1,581	729
5	6	7	8	9	10	11	12

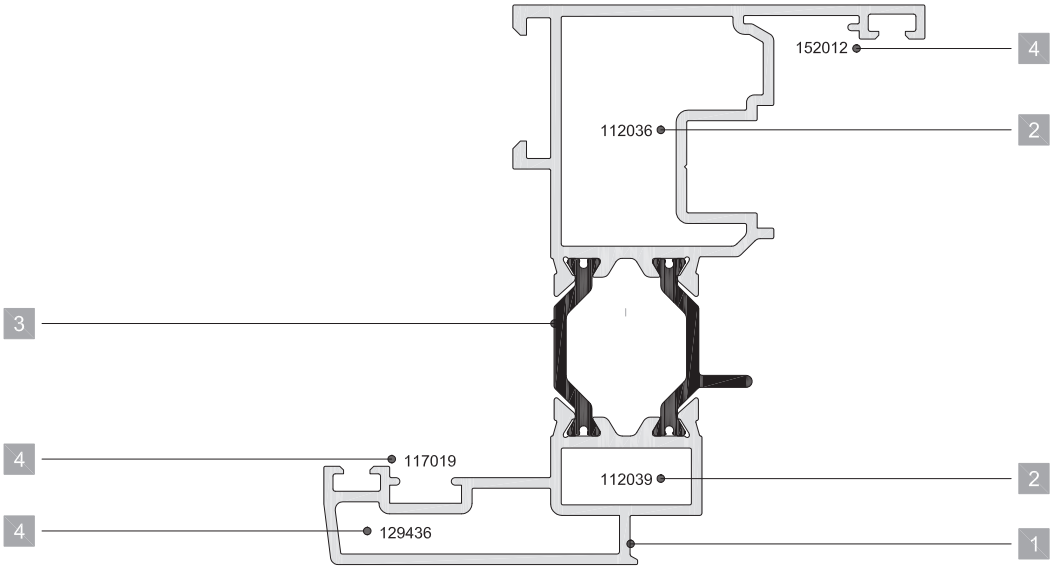

LEYENDA

1 Perfil de aluminio
2 Escuadra
3 Poliamida
4 Escuadra de alineamiento
5 Código perfil
6 Descripción del perfil
7 Momento de inercia en el eje X
8 Módulo resistencia en el eje X
9 Momento de inercia en el eje Y
10 Módulo resistencia en el eje Y
11 Peso lineal
12 Perímetro

Material: Aleación de aluminio (EN-AW-6060 T5 / EN-AW-6063 T5).
En el supuesto de que un perfil no esté disponible en stock estará sujeto a plazos más largos de entrega y cantidades mínimas de compra. Consultar con comercial de zona.

Sistema RS-65 HH

Canal 16 mm

Referencia	Descripción	Ix cm⁴	Wxx cm³	Iy cm⁴	Wyy cm³	Kg/m	Perímetro
PT-6500	Marco de 53 mm	21,06	5,80	5,68	1,61	1,178	514

Nota: Utilizar única y exclusivamente con bisagras practicable Canal 16 mm.

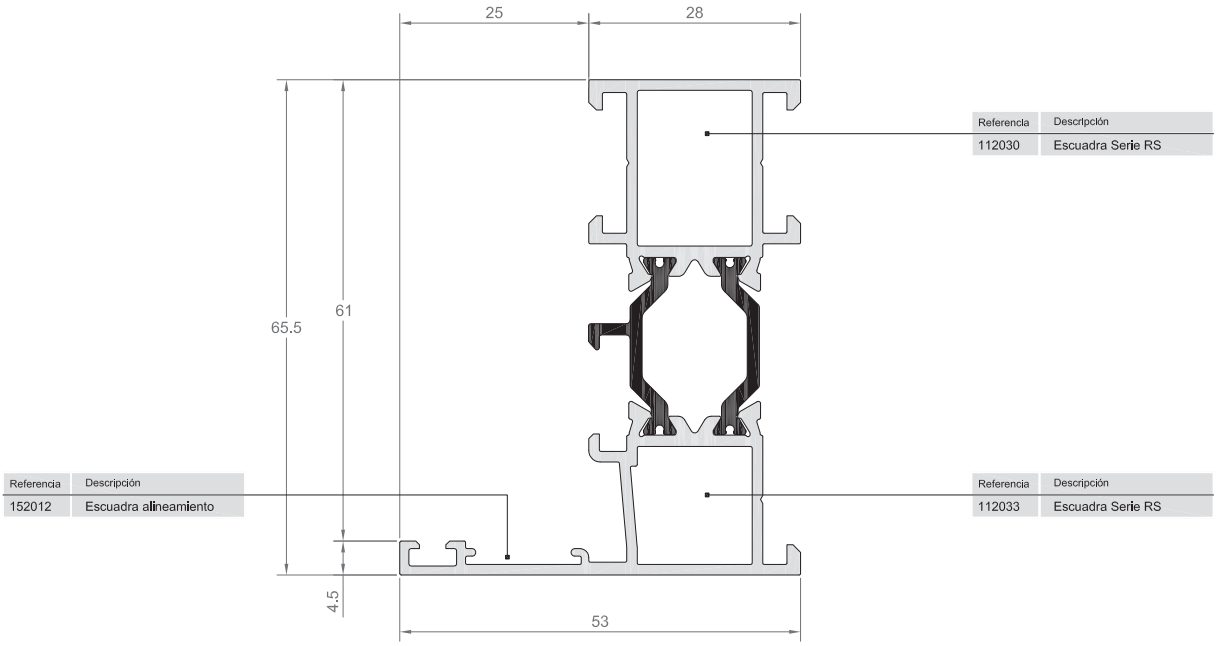

Referencia	Descripción	Ix cm⁴	Wxx cm³	Iy cm⁴	Wyy cm³	Kg/m	Perímetro
PT-6560	Travesaño de 78 mm	24,32	6,18	10,19	2,61	1,336	596

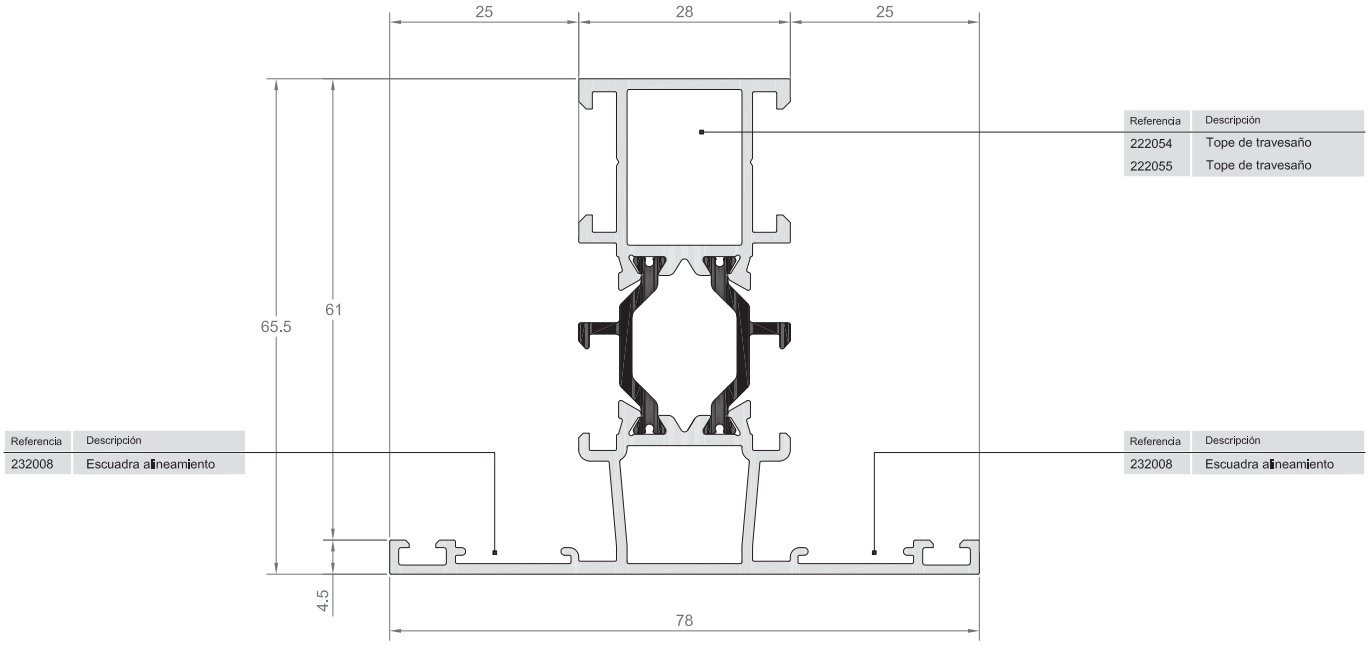

Sistema RS-65 HH

Canal 16 mm

Referencia	Descripción	Ix cm⁴	Wxx cm³	Iy cm⁴	Wyy cm³	Kg/m	Perímetro
PT-6551	Inversor	19,99	5,15	7,82	2,08	1,215	536

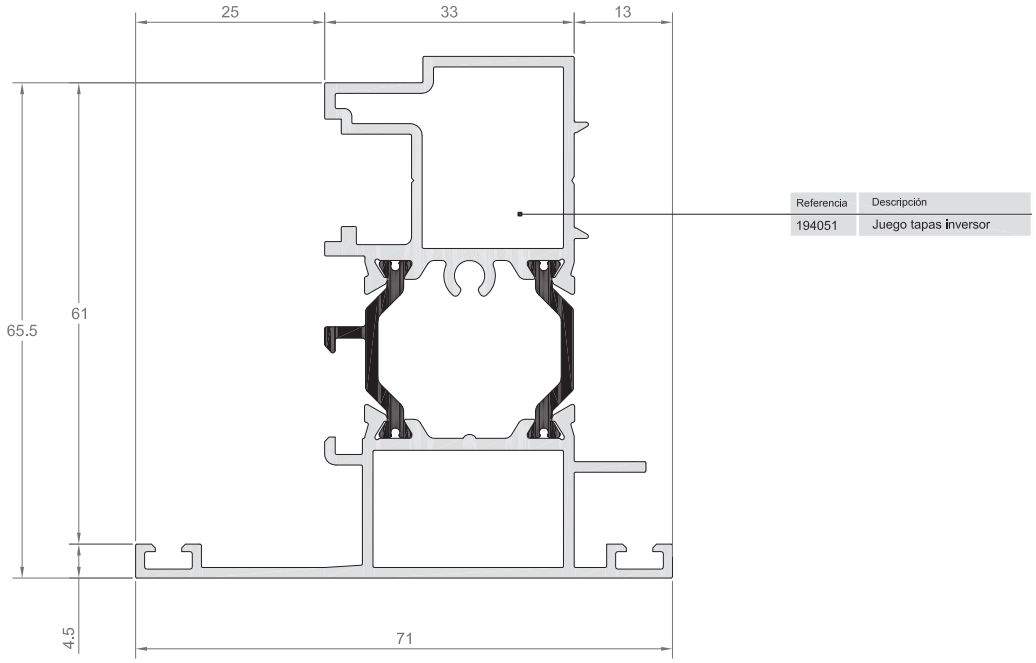

C/ Gaztambide, 24
C.P: 28015
MADRID

Avd. Huerta Abajo s/n
San Lorenzo de la Parrilla
C.P: 16770
CUENCA

info@zutrok.com
912771990

www.zutrok.com